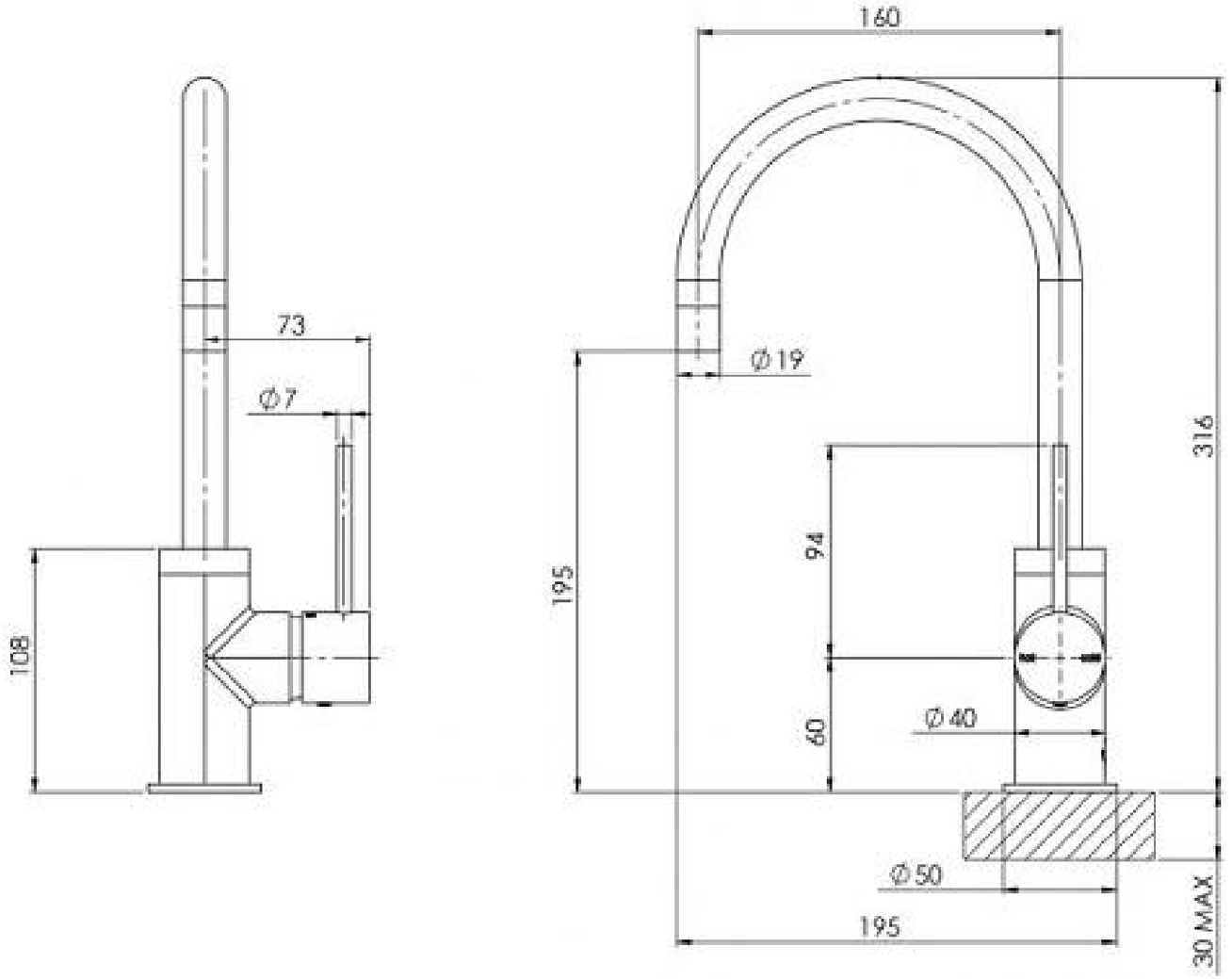
73
Ø7
108
160
Ø19
316
195
94
60
Ø40
Ø50
195
30 MAX