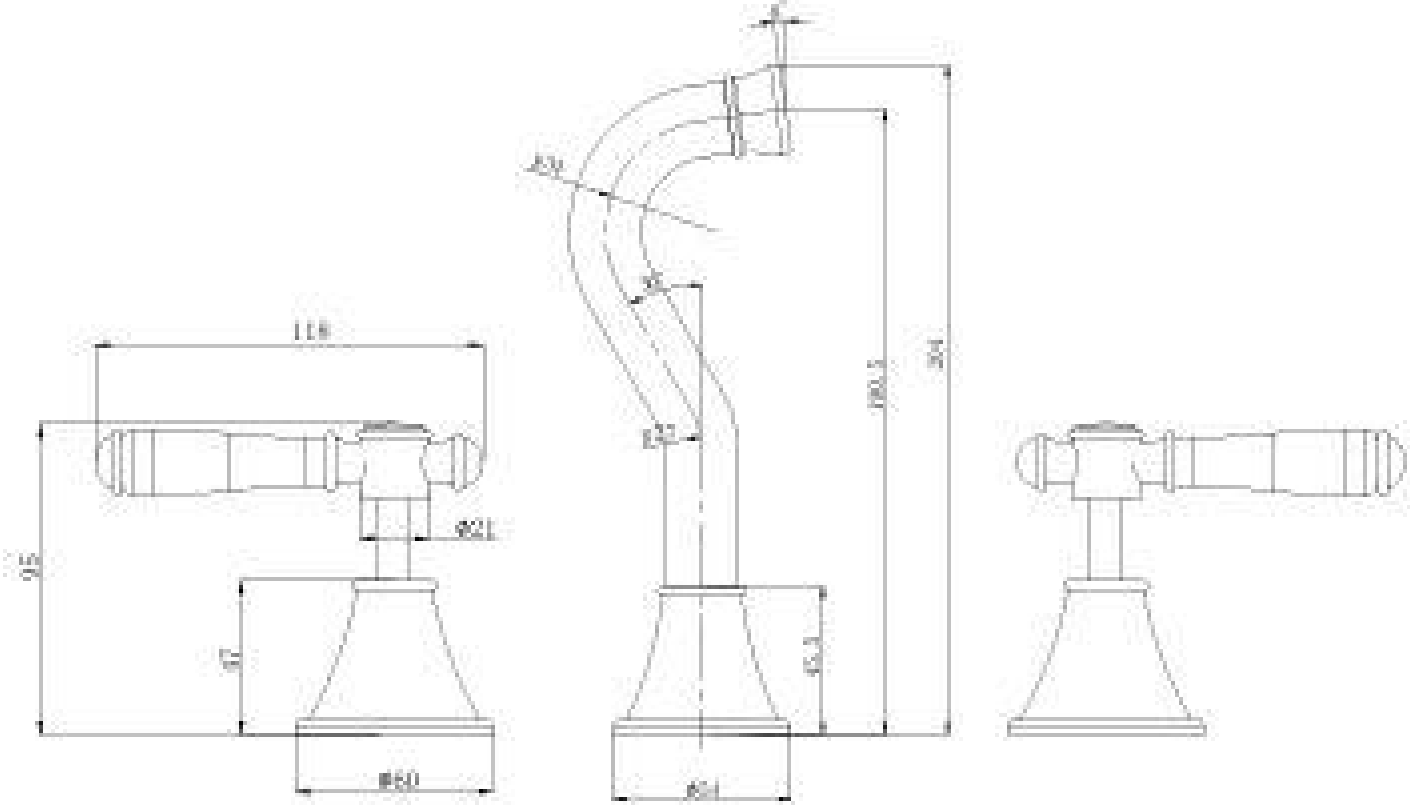

118
95
Ø21
Ø60
Ø34