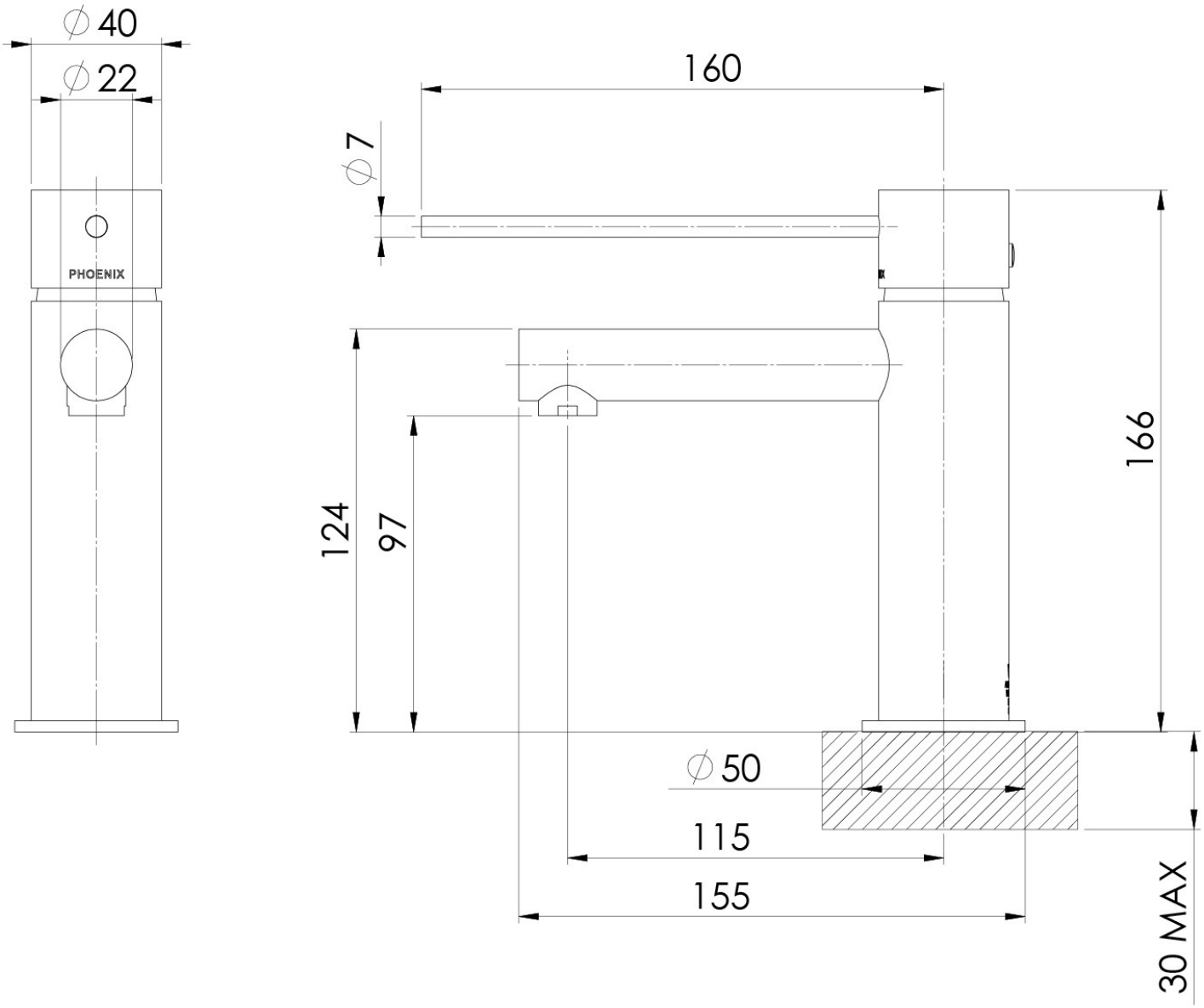
∅ 40
∅ 22
PHOENIX
160
∅ 7
166
124
97
∅ 50
115
155
30 MAX